somatherm

GARANTIE

Référence : **1681** 3540737808922

DISTRIBUTEUR THERMOSTATISABLE MONOTUBE M 1/2"-3/4

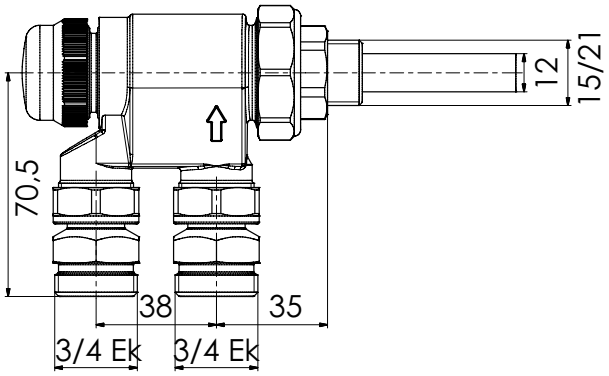

- **CORPS EN LAITON NICKELÉ**
- **LIVRÉ AVEC UN JEU DE RACCORDS AUTO-ÉTANCHE AVEC JOINT TORIQUE INTÉGRÉ**
- **AVEC L'AJOUT D'UNE TÊTE THERMOSTATIQUE, LE DISTRIBUTEUR RÉGULERA LA TEMPÉRATURE DE LA PIÈCE EN FONCTION DE LA CONSIGNE SOUHAITÉE**
- **EXITE EN VERSIONS AU SOL ET MURALE**

DESCRIPTION	Permet d'alimenter un radiateur sur le départ et le retour d'une installation monotube.
CARACTÉRISTIQUES	Distributeur thermostatisable avec embout mâle Température maxi 100° C. Pression de service 10 bar. Corps en laiton. Entraxe 38 mm.
APPLICATIONS	Permet de raccorder un radiateur sur une installation bitube.
CONDITIONS D'UTILISATION	S'installe sur la partie basse d'un radiateur
COMPATIBILITÉ	S'installe sur un raccordement 3/4 Ek
PRÉCAUTION D'EMPLOI	Veiller à la bonne compatibilité des pas.

11/04/25

SPECIFICATIONS D'INSTALLATION	Permet la diffusion et la régulation du chauffage dans une habitation.
GARANTIE ET EXCLUSION	N'est pas adapté pour une application autre que celle décrite ci-dessus. Notre garantie porte sur les défauts de matière ou de fabrication et s'applique dans les conditions définies par le fabricant. La garantie ne couvre pas les consommables, l'usure normale, les pièces mobiles (2 ans), les dommages dus aux chocs, au gel, le défaut d'entretien régulier et approprié, de produits d'entretien trop agressifs ou de traitements de l'eau inadaptés, à la présence de corps étrangers véhiculés par l'eau (limaille, sable, calcaire, etc...) la mise en oeuvre non conforme aux règles de l'art, avis et fiche technique et aux DTU.
PRESCRIPTION DE POSE	Avant l'installation, il est impératif de nettoyer les tuyauteries de l'installation. Raccorder le robinet directement sur l'arrivée du radiateur. L'installation du robinet doit être effectuée sans aucune traction, flexion, torsion ou toute contrainte mécanique; vérifier l'alignement des tuyauteries. Adapter le couple de serrage pour ne pas détériorer les écrous: 30 N.mètre max. L'usage de la filasse avec de la pate à joint est à utiliser avec modération. L'installation et l'utilisation du robinet doivent être conformes aux règles de l'art, DTU, et réglementations en vigueur. Nous préconisons des accessoires nécessaires à l'installation de marque Somatherm.